FFUBA VNB001 振動感應器

特點

- 振動感應器
- VN
- 用M12 x 1和M8 x 1連接器連接
- 振動感應器符合ISO 10816標準
- 經由按鈕可配置

5年保固期

規格

電氣數據	
工作電壓(V)	9.6...30 DC; 或者經由 USB (開關輸出不激活)
電流損耗(mA)	< 70 (24 V)
防護等級	III
反向保護	是
總的輸入和輸出	
輸入電路	2 個開關輸出或 1 個開關輸出和 1 個電流輸出 4...20 mA (可經由按鈕設定) 1 個電流輸入 4...20 mA
總的輸入和輸出	3,可配置
輸入	
類比輸入	4...20mA
輸出	
電壓降(V)	<2
負載電流最大值	100mA
短路保護	是
過載保護	是
電流輸出(mA)	4...20
測量/設定範圍	
產品種類	V 峰值或 v rms（可通過按鈕設置）
測量原理	電容的
測量範圍(mm/s)	0...500,取決於振動頻率
頻率範圍(Hz)	2...1000

精度/偏差		
精確度(終值的百分比)	±3%	
接口		
數據接口	USB;2.0	
環境條件		
環境溫度(°C)	-30...60	
存儲溫度(°C)	-30...85	
外殼防護等級	IP 67	
認證/測試		
EMC 電磁兼容	EN 61000-4-2 ESD 靜電放電耐受測試:	4 kV 接點放電 / 15 kV 空氣放電
	EN 61000-4-3	10 V/m (80...2000 MHz)
	EN 61000-4-4 電磁快速脈衝測試:	4 kV (電容式耦合探針，接地)
	EN 61000-4-6	10 V (0.15...80 MHz)
	EN 61000-6-4	工業環境
抗衝擊	DIN EN 60068-2-27	50 g (11 ms) / n=1000
MTTF(年)	148	
機械技術數據		
感應器類型	微機械加速度計	
測量軸數量	1	
機械過載保護 (g)	100	
外殼材質	外殼: 模壓鑄鋅 鍍鎳的	
重量 (kg)	0.266	
顯示器/操作件		
顯示	4 位數字顯示器	
功能顯示 LED	6x 綠色; 1x 黃色; 1x 紅色	

電氣連接	
接口	M12 連接器; M8 連接器
其他技術資料	
實時鐘	UTC，緩衝電池
自測	是
出廠設定	OU1, OU2:開關輸出常閉 NC 開關點預警(OU1): 黃色 2.8 mm/s 開關點主報警(OU2): 紅色 4.5 mm/s 頻率範圍: 10...1000 Hz 測量方法: rms 單位: mm/s
附件	
配件(同時供貨)	彈簧座圈; 螺栓; 轉接頭 M8 x M5
注釋	
包裝單位(件)	1

尺寸

尺寸圖

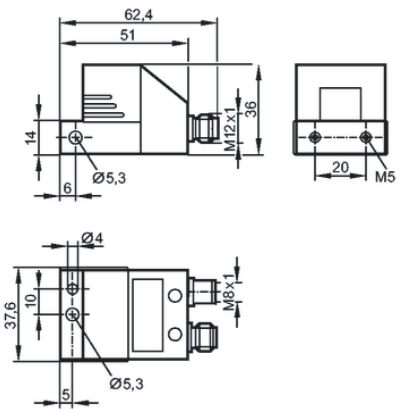

接線圖

插脚 1:	VCC (5 V) 經由 USB 接口
插脚 2:	USB D-
插脚 3:	L -
插脚 4:	USB D+
插脚 1:	L+ (9.6...30 V DC)
插脚 2:	Out 1 開關輸出或電流輸出 4 ...20 mA (可設)
插脚 3:	L-
插脚 4:	Out 2 開關輸出
插脚 5:	In 4...20 mA