FFUBA　DTE104 無線射頻識別　RFID

特點

-
- RFID估算單位

  應用於讀/寫頭型號ANT41x/ANT51x

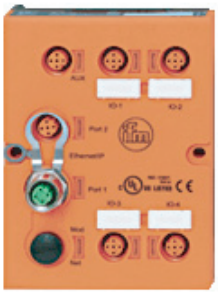

5年保固期

規格

使用範圍	
應用範圍	具乙太網 TCP/IP 接口的 RFID 評估單元
電氣數據	
工作電壓 (V)	18...30 DC
電流耗損 (mA)	< 3000
輸出	
輸出	4 個開關點
每個輸出最大電流負載(mA)	500 (IO 1.2); 1000 (IO 3.4)
接口	
參數設定接口	乙太網
通訊介面	乙太網 TCP/IP
IP 地址	192.168.0.79
子網絡面具	255.255.255.0
gateway IP addresse	192.168.0.100
環境條件	
環境溫度(°C)	-20...60
存儲溫度(°C)	-20...85
外殼防護等級	IP 67
機械技術數據	
重量 (kg)	0.38
外殼材質	上部: PA Grivory GV5H 橘黃色; 上部: TPE; 下部模塊: GD-AlSi12

顯示器/操作件	
顯示	電源供應 LED 1 x 綠色; 1 x 黃色 乙太網 TCP/IP 2 x LED 紅色/綠色 乙太網 LED 1 x 綠色; 1 x 黃色 總的輸入和輸出 LED 1 x 綠色; 1 x 黃色
電氣連接	
接口	M12 連接器
附件	
配件(同時供貨)	保護蓋 M12 (E73004)
注釋	
包裝單位(件)	1

尺寸

尺寸圖

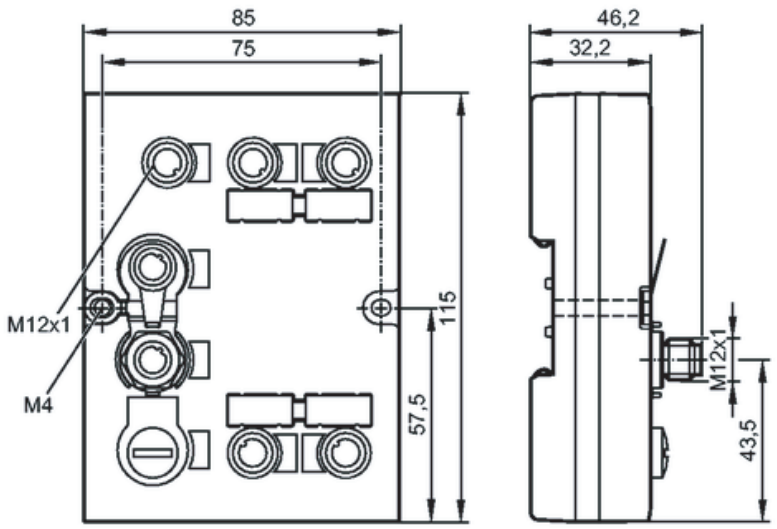

接線圖	
	電源連接 M12: 1: 24 V DC 2: n.c. 3: 0 V 4: n.c. 5: n.c.
	Ethernet Port 1/2: 1: TD+ 2: RD+ 3: TD- 4: RD-
	IO 1...4: 1: L+ 2: OUT (I/Q) 3: L- 4: OUT (C/Qo); IN (C/Qi) 5: n.c.