FFUBA FA3000出線型LCD雙顯示溫濕度傳送器

特點

- 採用全球首創半導體晶片技術開發出溫溼度雙功能感測元件
- 具有4~20mA or 0~10V 可搭配人機介面
- 數位化RS-485 通信功能(MODBUS RTU 格式)
- 具有復歸原廠設定校正值
- 採微電子數位式電路設計、精巧、省電、抗雜訊
- 具有ZERO及SPAN內建數位按鍵可供使用者自行微調校正
- 高精確度、高穩定性反應快速、精巧、省電、抗雜訊
- 視窗溫溼度按鍵視覺可補偏差
- 數位化按鍵4~20mA 高低點校正值
- 溫度範圍可規劃-50 ~ + 50℃ 0 ~ 50℃ 0 ~ 100℃其溫度出廠可指定選購
- 具有4~20mA及RS-485通信同時輸出之功能
- 溫溼度輸出取樣時間具有2個LED燈可調整輸出速度快與慢之功能
- 工作電源附有LED指示燈可判斷接線是否錯誤之訊息
- 工作電源可選擇DC24V

規格

訂購規格 : FA3000－□－□－□－□－□

輸入信號	代碼
溫溼度信號傳送器	1
溼度信號傳送器	2
溫度信號傳送器	3

溫/溼度出線	代碼
1M	1
3M	2
Specific	S

輸出信號	代碼
4~20mA	M
0~10V	V
RS-485	C
RS485+4~20mA	A

代　碼	
LCD顯示	D
不選擇	N

精　度	
3%RH	B

測量範圍	溫度 : 0~50°C (-50~50°C or 0~100°C)可內部自行調整3種溫度選擇 溼度 : 0~100%RH
精　度	2% RH ± 0.3°C FS ; 3% RH ± 0.4°C FS
輸出信號	溫度/溼度 : 4~20 mA or 0~10 V or RS-485 MODBUS RTU
工作電壓	12~30VDC±5%
測量範圍	-20°C~80°C
使用環境溫度	溫度：-20°C~80°C / 溼度：90%RH以下
保存周圍	溫度：~10+60°C / 溼度：0~90%RH
感測元件	瑞典進口兩用型溫溼度晶片
反應時間	<3秒
內部消耗電流	<4mA
防漏等級	IP 54
選用材質	ABS
重　量	約110g

FFUBA FA3000出線型LCD雙顯示溫濕度傳送器

尺寸圖

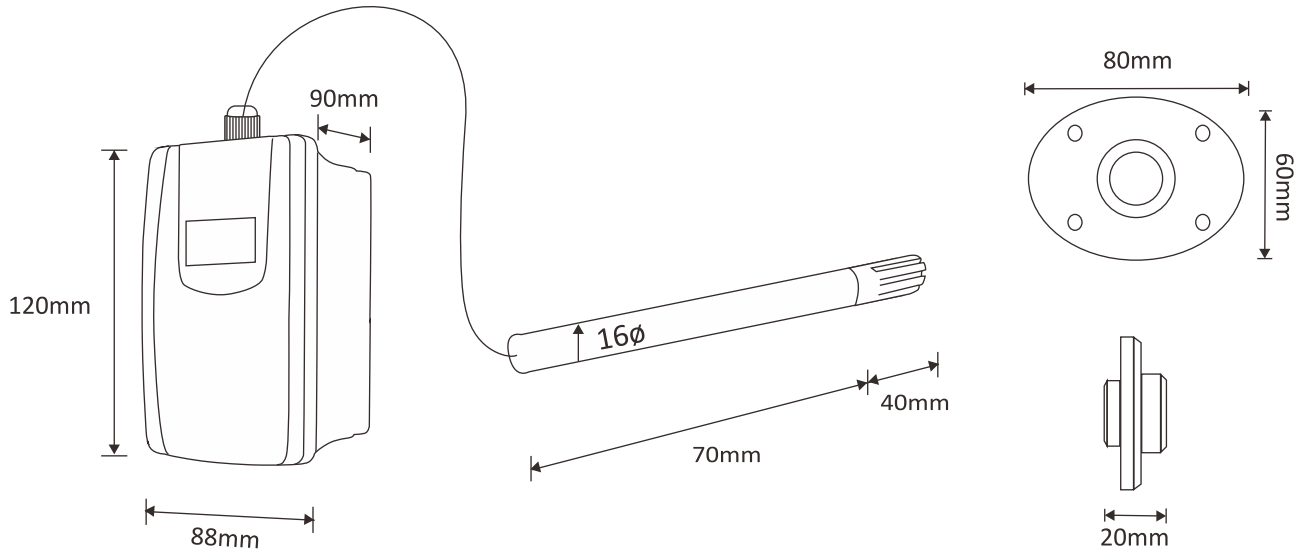
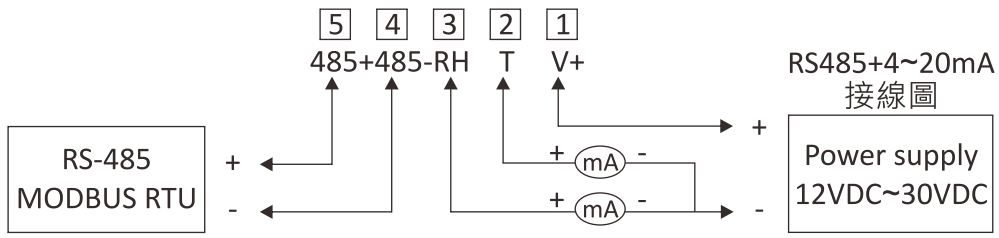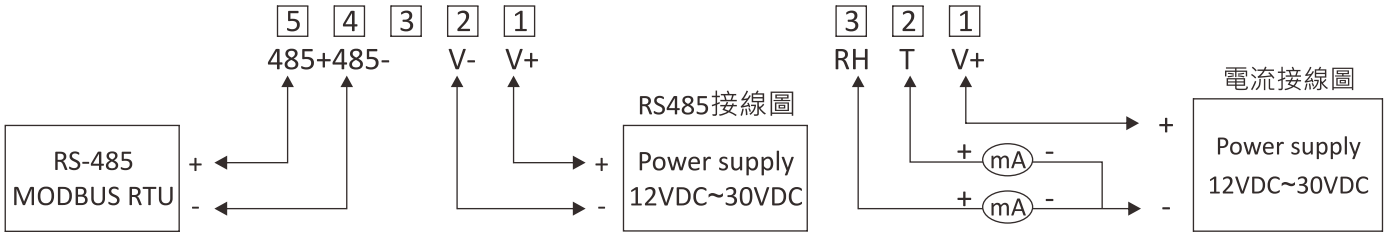
配線圖