FFUBA 多层式警示灯 警示灯

特点

- 规格齐全，电压 AC/DC 12V~220V皆有
- LED亮度高，寿命長
- 低价位，高品质
- 外径有ø45及ø57可选择

规格

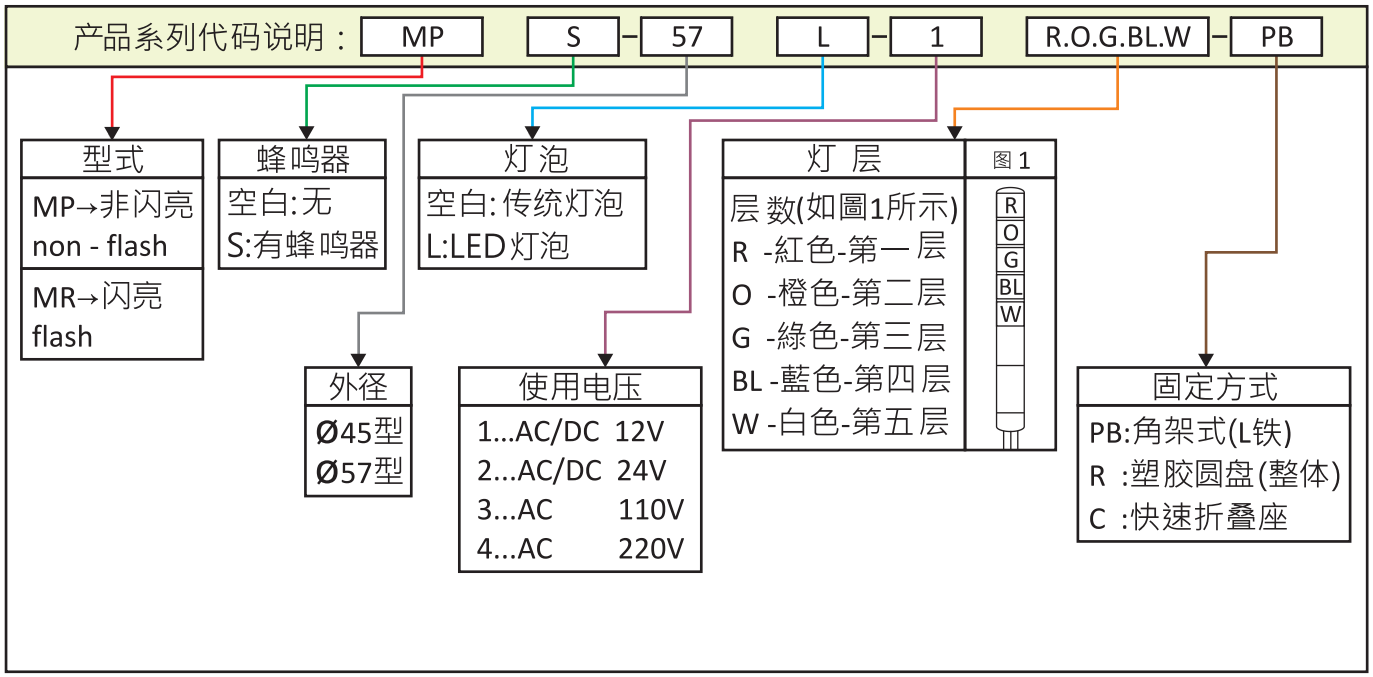

电　　压	AC/DC 12V	AC/DC 24V	AC 110V	AC 220V
灯　　泡	15V 6W	30V 6W	120V 10W	240V 10W
每层灯泡消耗电流	0.4A	0.2A	0.083A	0.042A
突破电流	約 4A	約 2A	約 0.83A	約 0.42A
外部接点容量	13.4A 以上	4A 以上	1.66A 以上	0.84A 以上
蜂鸣器消耗电流	25mA			

尺寸

MP

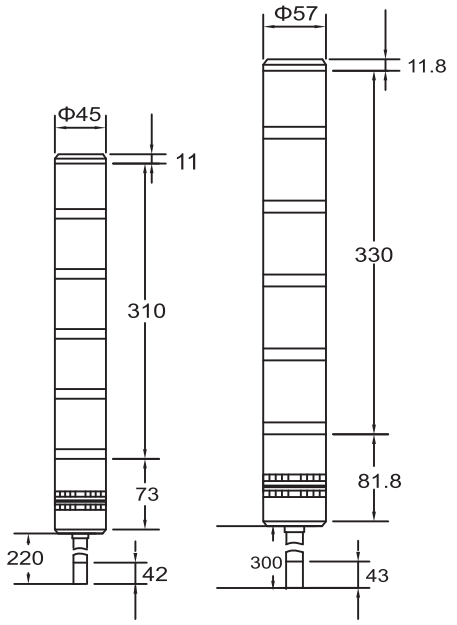

MR / MPS / MRS

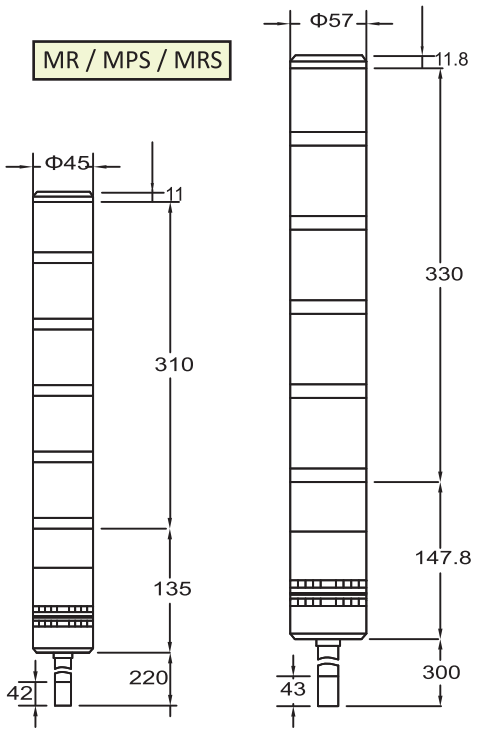

高度	第一层	第二层	第三层	第四层	第五层
Ø45	62	124	186	248	310
Ø57	66	132	198	264	330

Ø45型PB- 铁架式尺寸图 T=4.4mm

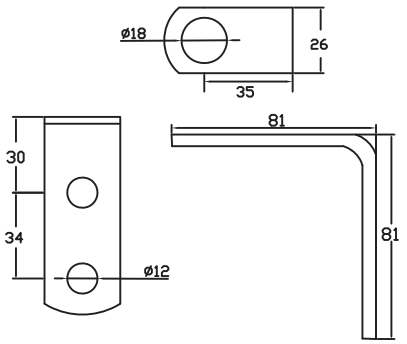

Ø57型PB- 铁架式尺寸图 T=4.4mm

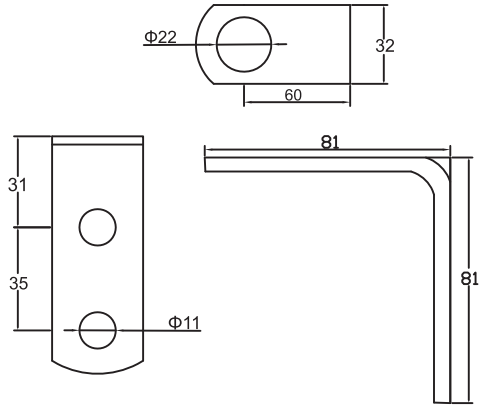

Ø45型R- 塑胶圆盘 尺寸图

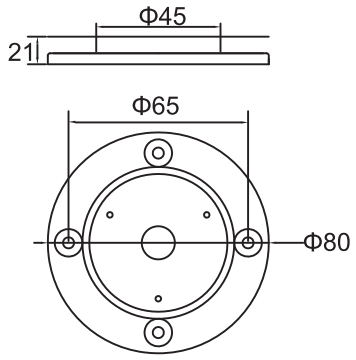

Ø57型R- 塑胶圆盘尺寸图

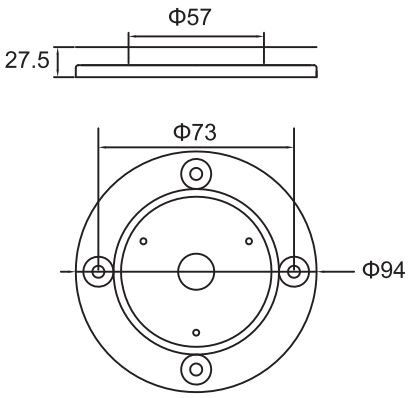

尺寸

Ø45型铁管尺寸图

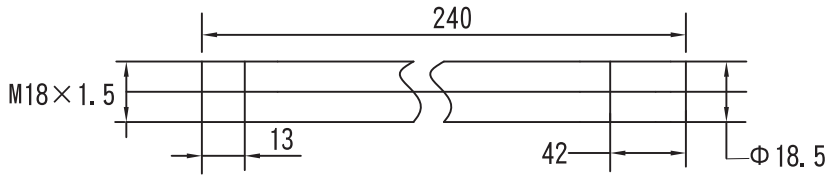

Ø57型铁管尺寸图

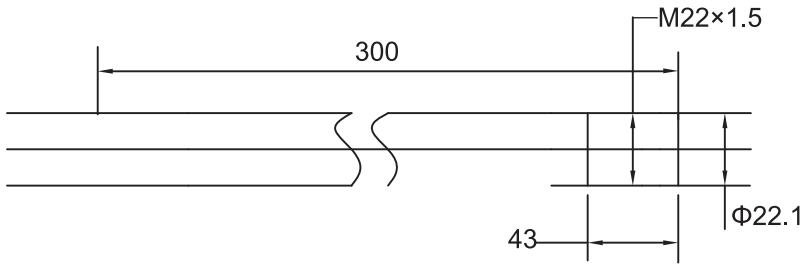

PA - 通用鋁圓盤尺寸图

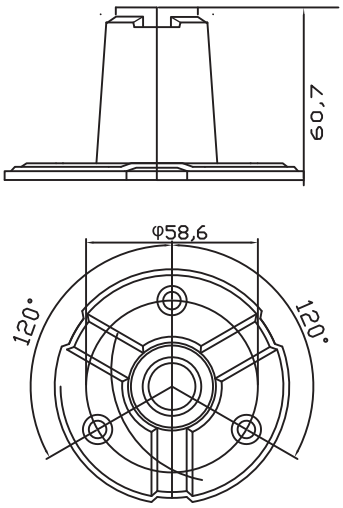

配线图

MP45 MR45(非闪亮 闪亮)

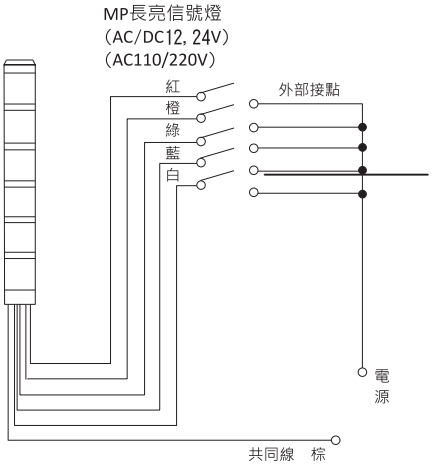

MP57 MR57(非闪亮 闪亮)

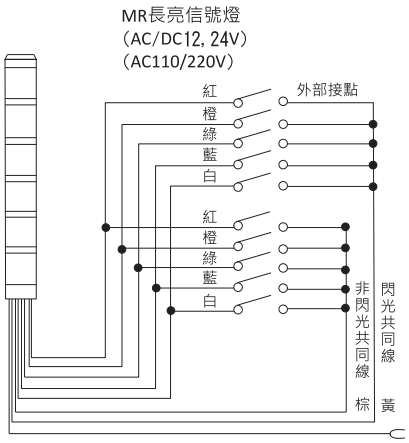

MP57 MR57(非闪亮 闪亮)附蜂鳴器

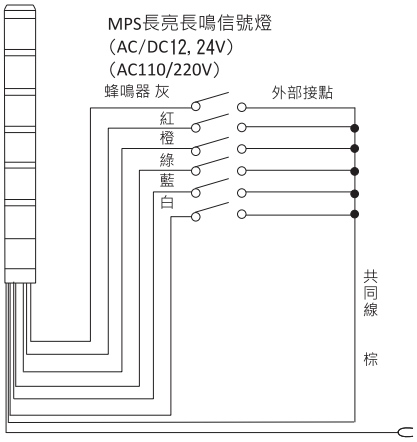

MP57 MR57耐震式(非闪亮 闪亮)附蜂鳴器

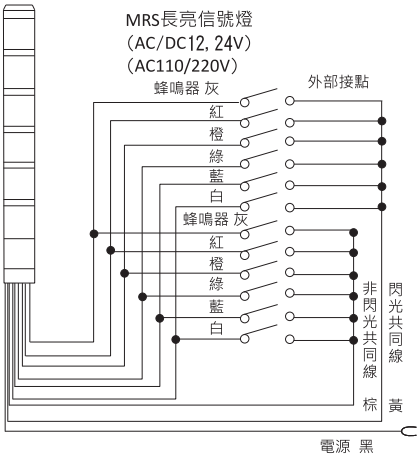

相关资料

固定座型式		

可折疊腳座使用方式

圖1

步驟一、按下橘色按鈕(紅色圈选处)

步驟二、向下弯至90度(如图三)

圖2

圖3

步驟三、按下橘色按鈕即可恢复原状
（如图一）