FFUBA 4½ 位数交流电力显示控制输出表仪表

特点：
- ●精確度:±0.1%滿刻度,±1位數(直流/電位計/電阻/PT-100/荷重元)
  ±0.2%滿刻度,±1位數(交流)
- ●可量測交直流電壓/交直流電流/電位計/電阻/傳送器/PT-100 / 荷重元.等信號
- ●高亮度0.8" LED顯示範圍-19999~99999,顯示值.小數點可任意規劃
- ●可具有自動歸零.保持(一般值或最大值).2~4段警報(高低警報可自行設定)類比輸出(15 bit 解析度).數位通訊(RS-485介面)的功能
  (上述為選用功能,亦可同時存在)
- ●穩定性高,防燃材質機殼(PC),安全性高
- ●CE规范认证

CE

■ 选用型号规格：MT5P- 代碼1 - 代碼2 代碼3 代碼4 代碼5 - 代碼6 - 代碼7 代碼8 代碼9

碼1	輸入種類
W	瓦特
V	乏
C	功率因數
A	相角

碼2	系統接線
1	1φ2W
2	1φ3W
3	3φ3W
4	3φ4W

碼3	輸入電壓
1	0~120V
2	0~240V
3	0~480V
O	Option

碼4	輸入電流
1	0~1A
2	0~5A
O	Option

碼5	輸入頻率
4	400Hz
5	50Hz
6	60Hz
O	Option

碼6	工作電源
A	AC/DC 100~240V
B	DC 12V
C	DC 24V
D	DC 30V~90V

碼7	警報功能
N	無
R1	1組RELAY警報
R2	2組RELAY警報
O1	1組O.C警報
O2	2組O.C警報

碼8	類比輸出
N	無
A	4~20mA
V	0~10V
O	Option

碼9	RS-485
N	無
Y	有

规格特性

♦ 精确度:	± 0.25%滿刻度±1位數
♦ 显示幕:	高亮度紅色LED,字高20.3mm(0.8")
♦ 取样时间:	16 cycles/sec
♦ 显示范围:	-19999~19999 -19999~19999
♦ 過載显示:	doFL/coFL 或 -doFL/-coFL
♦ 参数设定方式:	按键输入设定
♦ 资料记忆方式:	EEPROM 记忆体
♦ 警报动作方向:	"≧(Hi)动作"或"<(Lo)动作"
♦ 警报延迟动作时间:	0~99秒
♦ 继电器接点容量:	AC 277V/7A DC 30V/7A
♦ 类比输出解析度:	15 bit
♦ 类比输出反应速度:	<250ms(0~90%)
♦ 类比输出推动能力:	电压 输出:<20mA 电流输出:<10V
♦ 通讯方式及协议:	RS-485 Modbus RTU mode
♦ 通讯傳輸速率:	38400 / 19200 / 9600 / 4800 bps
♦ 温度系数:	100ppm/℃(0~60℃)
♦ 使用环境温.湿度:	0~60℃ 20~90% RH (非结露)
♦ 存放环境温.湿度:	-10~70℃ 20~90% RH (非结露)
♦ 工作电源:	AC/DC100~240V, DC12/24/30~90V
♦ 消耗功率:	<8.5VA(全功能输出)
♦ 绝缘耐压能力:	1.5KVac/1min (输入/电源)
♦ 输入阻抗:	电压: >2V以上 20KΩ/V ≦2V以下 大于200MΩ 电流: ≧0.2A以上 100mV (端点压降) <0.2A以下 1V (端点压降)
♦安全等级:	IEC 61000-4-2 IEC 61000-4-3 IEC 61000-4-4 IEC 61000-4-5 IEC 61000-4-6 IEC 61000-4-8 IEC 61000-4-11

■显示面板指示灯及操作按键说明图 ：

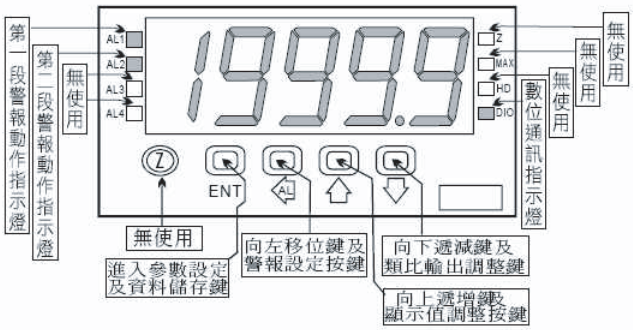

■ 外观及开孔尺寸图：

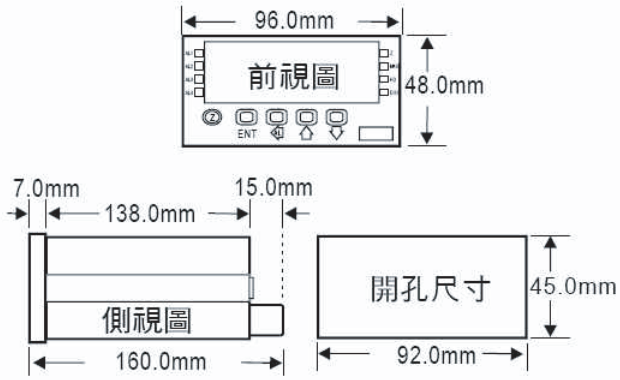

■配线图:

瓦特/乏接線方式:

● 1ϕ2W瓦特:

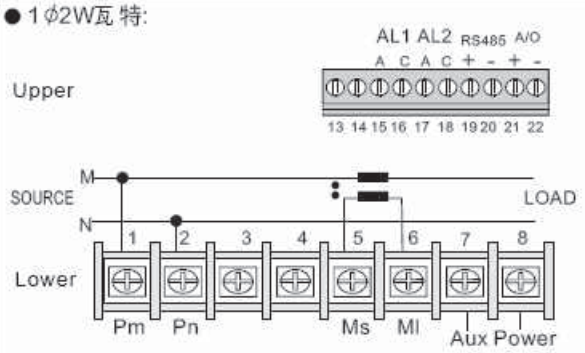

● 1ϕ2W乏:

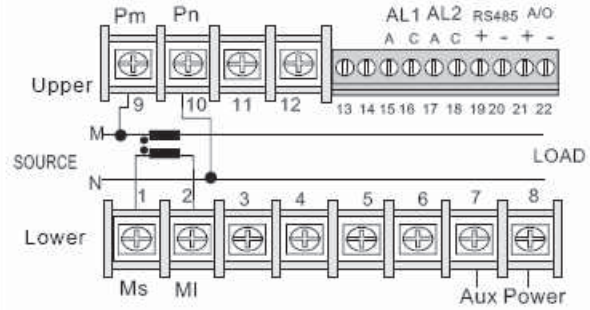

● 3ϕ3W(1ϕ3W)瓦特/乏:

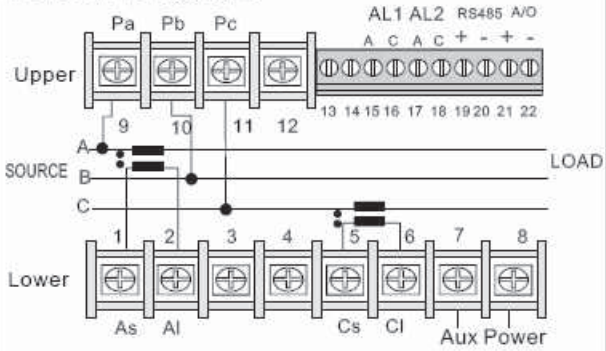

● 3ϕ4W瓦特/乏::

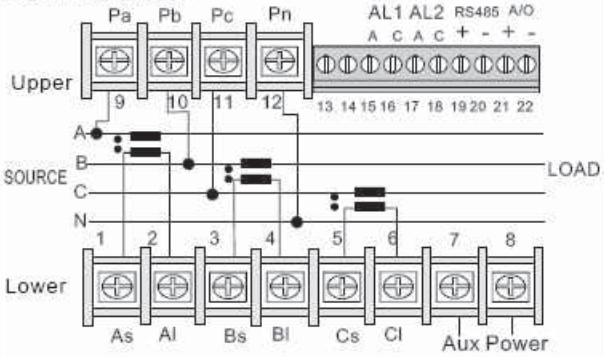

功率因數/相角接線方式:

● 1ϕ2W功率因數/相角:

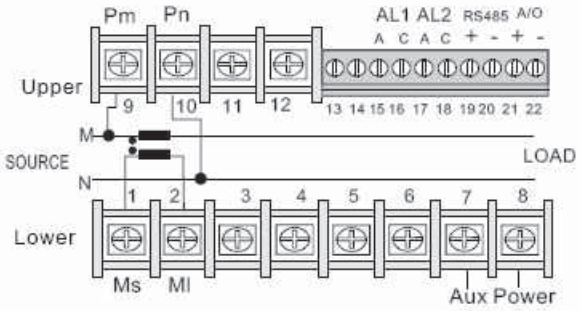

● 3ϕ3W功率因數/相角:

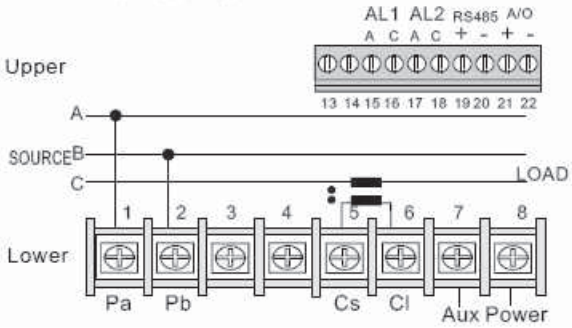
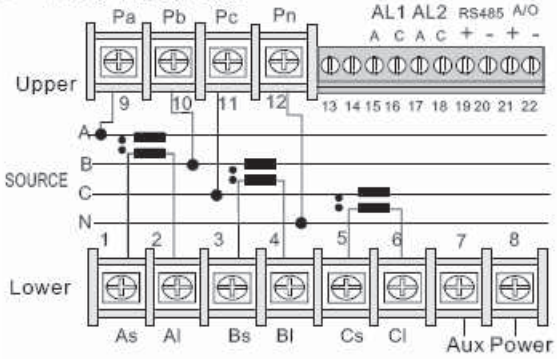
● 3ϕ4W功率因數/相角: