FFUBA 微电脑型瓦特显示控制表 仪 表

特点：
- 精確度:± 0.25%
- 可量測交流瓦特&瓦时/乏&乏时
- 高亮度0.4" LED 瞬间量显示范围0~19999,瞬间量/累积量小数点可任意规划
- 时间基数可任意调整(1或60或3600秒)
- 累积量溢位归零或外部控制归零功能
- 累积量积算比例可任意规划(0.0001~9.9999)
- 瞬间量与累积量警报分开独立设定方便操作设定
- 可具有瞬间量警报/累积量警报或累积量脉波输出/类比输出(15bit解析度)/数位通讯RS-485介面(上述为选用功能,亦可同时存在)
- 具停电记忆功能
- 稳定性高,防燃材质机壳(PC),安全性高
- CE规范认证

■ 选用型号规格: MT5W 代碼1 - 代碼2 代碼3 代碼4 代碼5 - 代碼6 - 代碼7 代碼8 代碼9

碼1	輸入種類
W	瓦/瓦時
V	乏/乏時

碼2	系統接線
1	1φ2W
2	1φ3W
3	3φ3W
4	3φ4W

碼3	輸入電壓
1	0~120V
2	0~240V
3	0~480V
O	Option

碼4	輸入電流
1	0~1A
2	0~5A
O	Option

碼5	輸入頻率
4	400Hz
5	50Hz
6	60Hz
O	Option

碼6	工作電源
A	AC/DC 100~240V
B	DC 12V
C	DC 24V
D	DC 30V~90V

碼7	警報功能
N	無
R1	瞬間量警報 x 1
R2	瞬間量警報 x 2
RT	瞬間量 & 累積量警報 x 1
T1	累積量警報 x 1
RP	瞬間量警報 x 1 & 1P/Count
TP	累積量警報 x 1 & 1P/Count
O	Option

碼8	類比輸出
N	無
A	4~20mA
V	0~10V
O	Option

碼9	RS-485
N	無
Y	有

规格特性

♦ 精确度:	± 0.25%滿刻度
♦ 显示幕:	高亮度紅色LED,字高10.16mm(0.4")
♦ 取样时间:	16 cycles/sec
♦ 显示范围:	瞬间量:0~19999 累积量:0~9999999999
♦ 過載显示:	doFL/ioFL
♦ 参数设定方式:	按键输入设定
♦ 资料记忆方式:	EEPROM 记忆体
♦ 警报动作方向:	瞬间量"≧(Hi)动作"或"<(Lo)动作" 累积量"≧(Hi)动作"
♦ 警报延迟动作时间:	0~99秒
♦ 继电器接点容量:	AC 277V/7A DC 30V/7A
♦ 类比输出解析度:	15 bit
♦ 类比输出反应速度:	<250ms(0~90%)
♦ 类比输出推动能力:	电压输出:<20mA 电流输出:<10V
♦ 通讯方式及协议:	RS-485 Modbus RTU mode
♦ 通讯傳輸速率:	38400 / 19200 / 9600 / 4800 bps
♦ 温度系数:	100ppm/℃(0~60℃)
♦ 使用环境温.湿度:	0~60℃ 20~90% RH (非结露)
♦ 存放环境温.湿度:	-10~70℃ 20~90% RH (非结露)
♦ 工作电源:	AC/DC100~240V, DC12/24/30~90V
♦ 消耗功率:	<8.5VA(全功能输出)
♦ 绝缘耐压能力:	1.5KVac/1min (输入/电源)
♦ 输入阻抗:	电压: >2V以上 20KΩ/V ≦2V以下 大于200MΩ 电流: ≧0.2A以上 100mV (端点压降) <0.2A以下 1V (端点压降)
♦安全等级:	IEC 61000-4-2 IEC 61000-4-3 IEC 61000-4-4 IEC 61000-4-5 IEC 61000-4-6 IEC 61000-4-8 IEC 61000-4-11

■ 显示面板指示灯及操作按键说明图

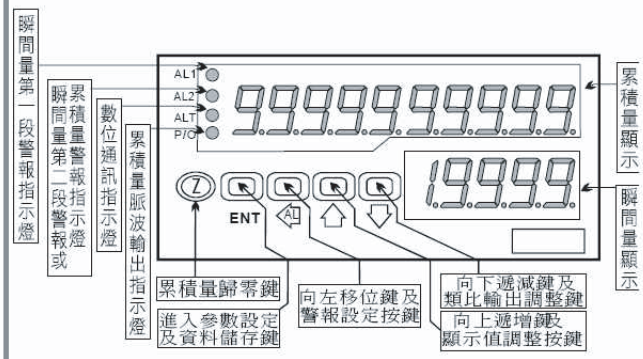

■ 外观及开孔尺寸图

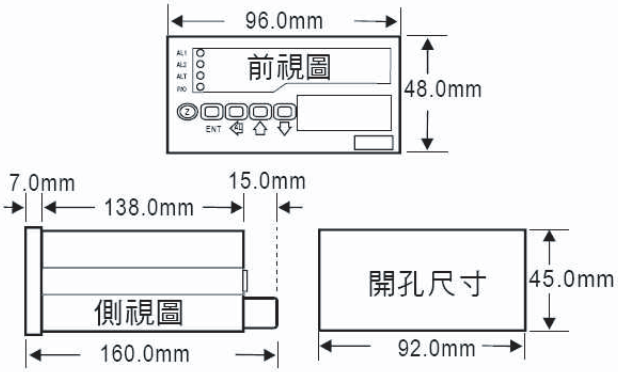

■配线图:

純顯示接線方式:	警報/類比/RS-485輸出接線方式:
● 1φ2W瓦特/瓦時:	● 1φ2W瓦特/瓦時:
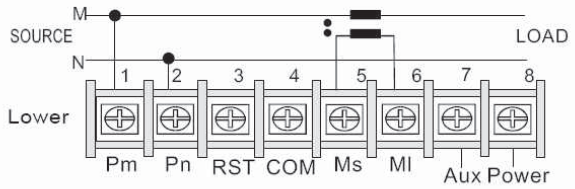	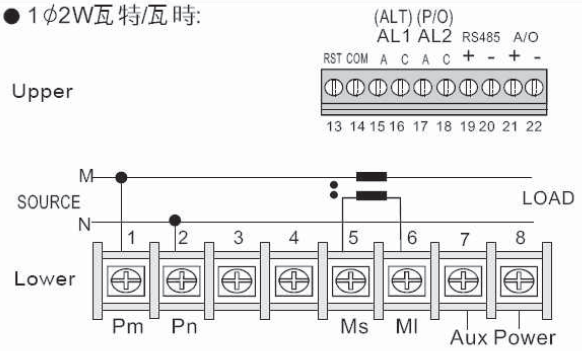
● 1φ2W乏/乏時:	● 1φ2W乏/乏時:
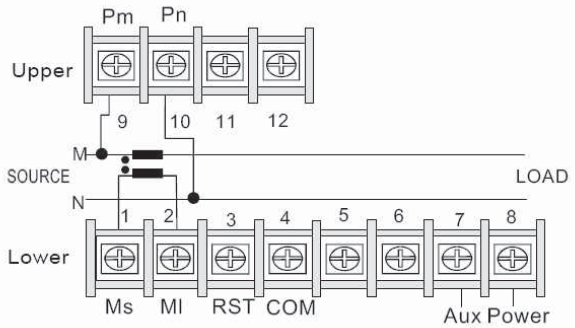	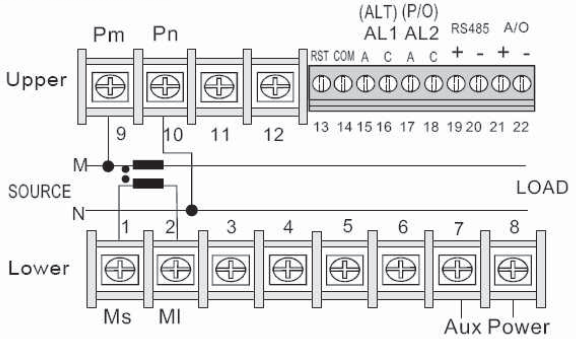
● 3φ3W(1φ3W)瓦特/瓦時(乏/乏時):	● 3φ3W(1φ3W)瓦特/瓦時(乏/乏時):
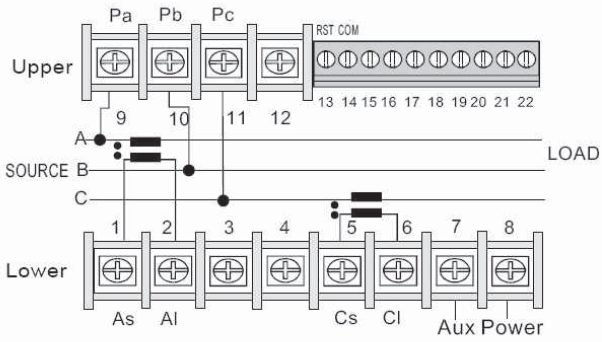	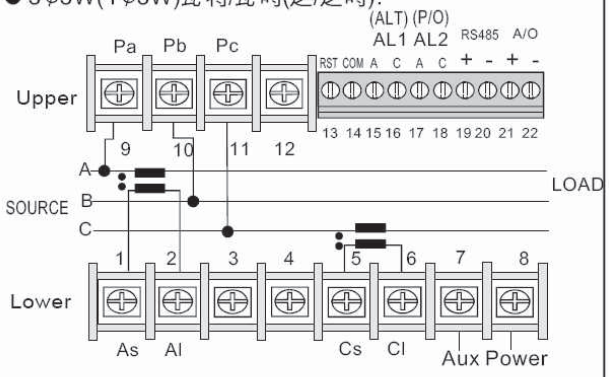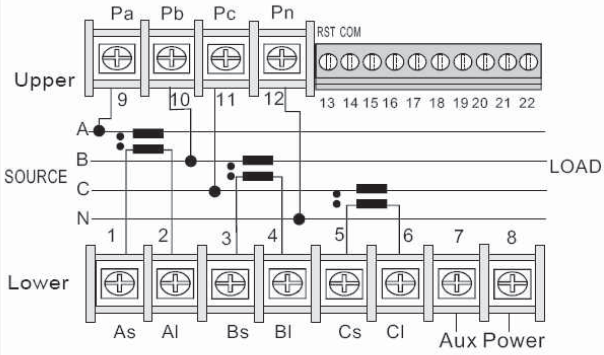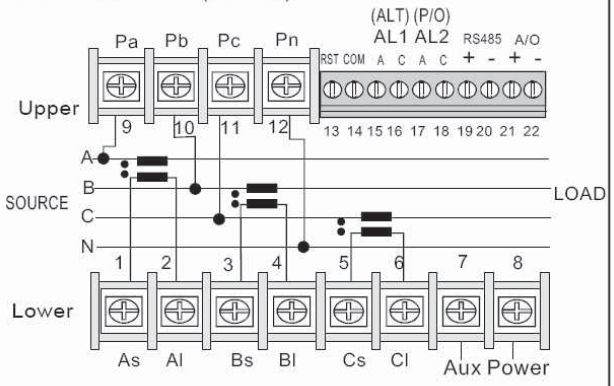
● 3φ4W瓦特/瓦時(乏/乏時):	● 3φ4W瓦特/瓦時(乏/乏時):