FFUBA LS-CR系列荷重元

特點

- 掛式傳感器
- 優質鋁合金材質(≦500kg)
- 安裝簡便、快速
- 高精度
- 高穩定性
- 適用於材料實驗機等

規格

額定荷重	Capacities	5/10/20/50/100/200/250/500(kg)
額定輸出	Rated Output	2.0mV/V±2.5%(≦500kg)
零點平衡	Zero Balance	±3%(≦100kg)/1%(200~500kg) of rated output
蠕變	Creep after 30mins	±0.03% of rated output
非線性	Non-linearity	±0.03% of rated output
遲滯	Hysteresis	±0.03% of rated output
重複性	Repeatability	±0.03% of rated output
輸出溫度影響	Temperature Effect On Output	≦0.002% of applied output/℃
零點溫度影響	Temperature Effect On Zero	≦0.002% of rated output/℃
可用溫度範圍	Safe Temp. Range	-10℃ to + 70℃
補償溫度範圍	Temp. Compensated	-10℃ to + 40℃
安全過載率	Safe Overload	150%
輸入阻抗	Input Impedance	387 ohm ± 50 ohm
輸出阻抗	Output Impedance	350 ohm ± 5 ohm
絕緣阻抗	Insulation Impedance	≧5000 M ohm(50V DC)
建議工作電壓	Recommended Excitation	10V DC/AC
最大工作電壓	Maximum Excitation	15V DC/AC
導線長度	Cable Length	2.75m
導線顏色	Cable Color Code	Red(+E) Black(-E) Green(+S) White(-S)

尺寸

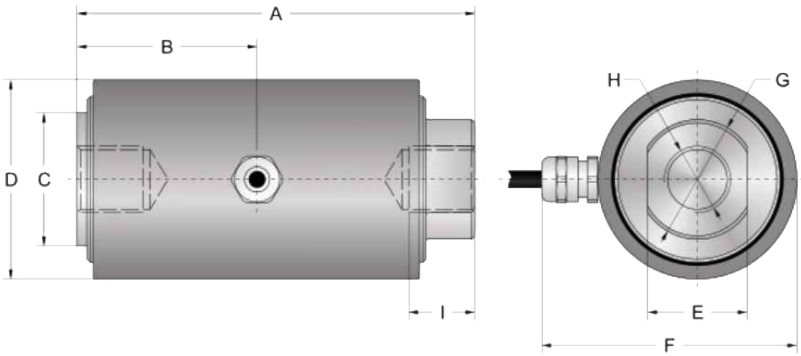

量程/mm	A	B	C	D	E	F	G	H	I
5kg~500kg	80	39	Φ40	Φ60	17	77	Φ20	2xM10x1.5	12

接線方式
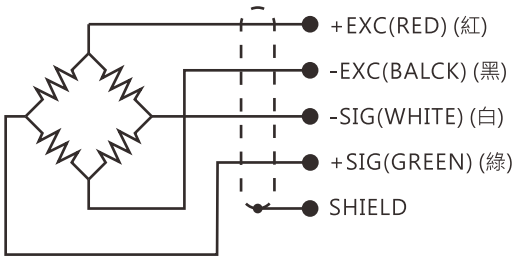
Red : + input
Black : - input
Green : + output
White : - output